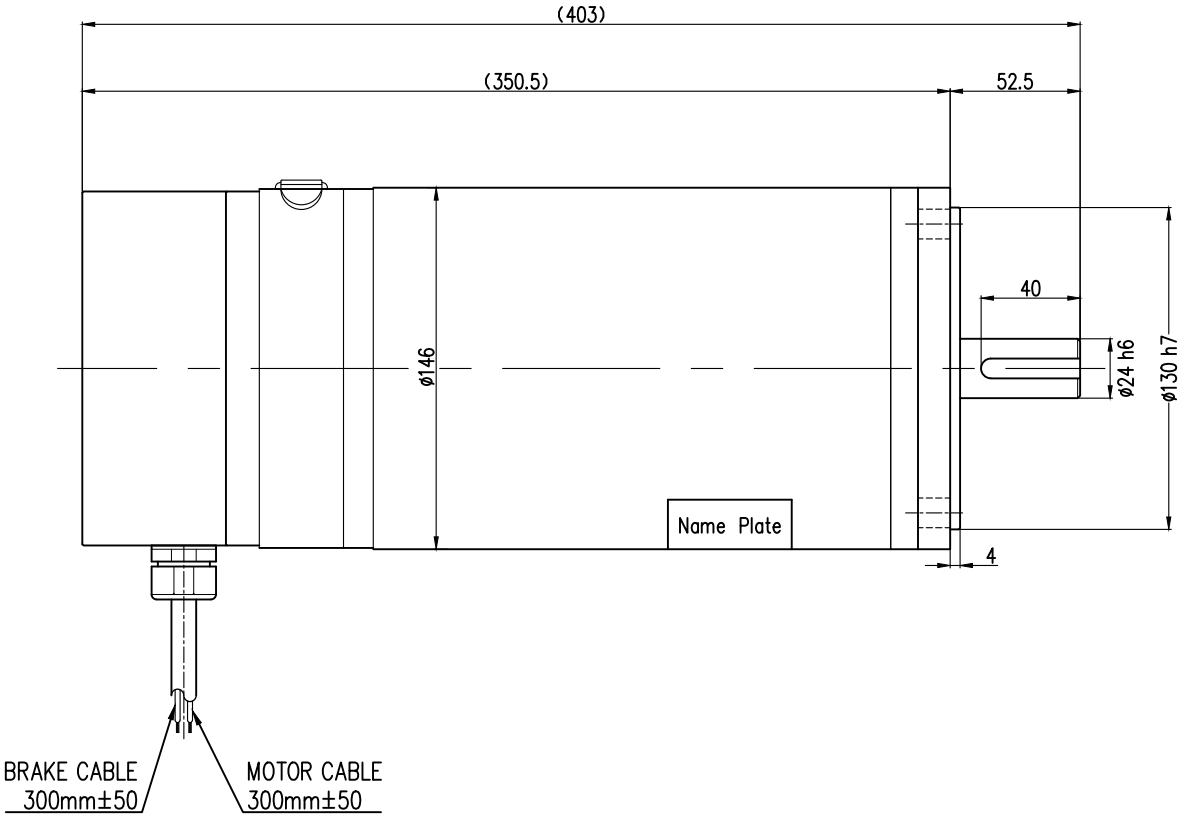

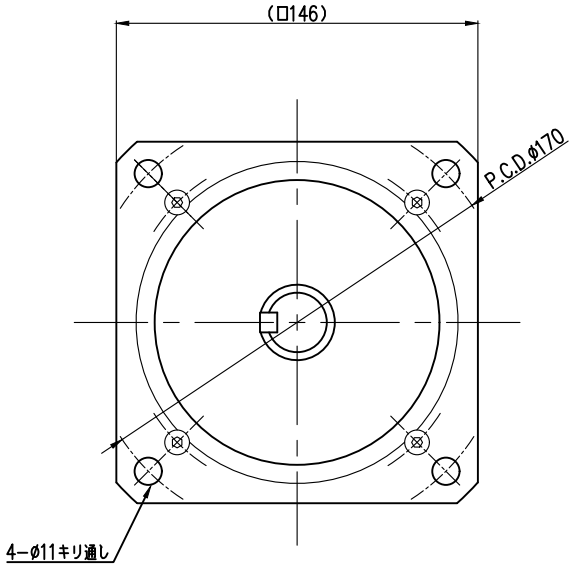

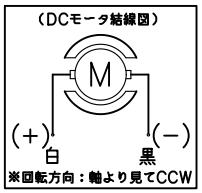

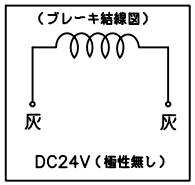

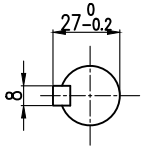

(出力軸)

(モータ仕様)

型　式	定格出力	定格電圧	定格電流	定格トルク	定格回転数	励磁方式	極数	絶縁	定格	構造	無励磁式電磁ブレーキ	塗装色	概略質量
DB2−150□25F ⋮ 電圧B〜E	1.5 kW	B: DC24V	80 A	5.7 N·m	2500 r/min	永久磁石	4P	B種	S1 (連続)	全閉型 (軸貫通部除く)	型式 BXH−10−10(保持用) DC24V 1.14A 16 N·m	黒色 マンセル N1.5	28 kg
		C: DC48V	40 A										
		D: DC70V	31 A										
		E: DC100V	22 A										

MARK	改訂日 DATE	改訂内容 REVISION/CHANGE	設計者 DESIGN	承認 APPROVAL	改訂記号
3					
2					
1					

検図 CHECK	設計 DESIGN	製図 DRAWS	品名 TITLE	図番 DWG.No.	日付 DATE	材質 MATERIAL	TIRD.ANG.PRO.
T.KISHI	K.NARAKINO	K.NARAKINO	DC MOTOR	F2998−01A	2016.09.02		第三角法
			型式 TYPE DB2−150□25F		尺度 SCALE A1 1:1	単位 UNIT mm	

TOYU TECHNICA CO.,LTD.
Saitama, Japan