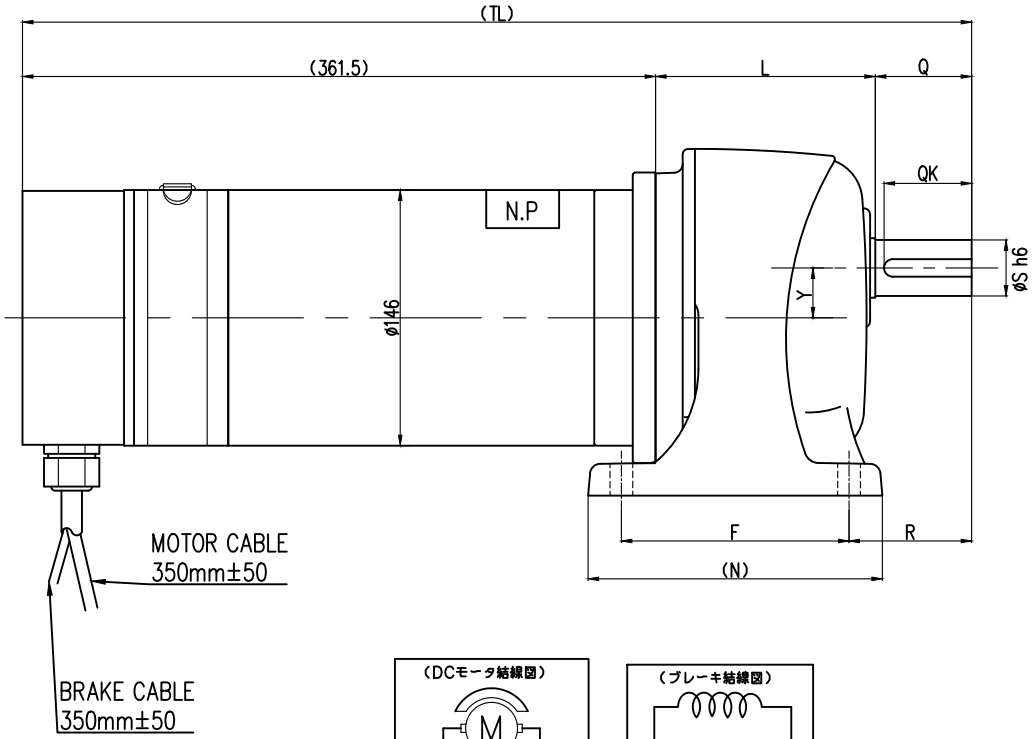

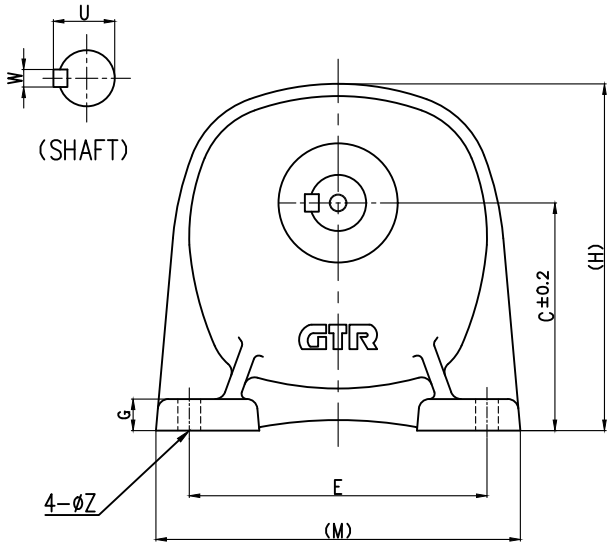

（図の減速機はGL−32型で作図しております）

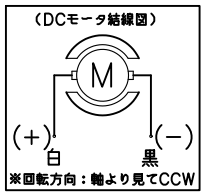

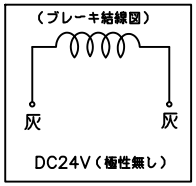

（モータ仕様）

型　式	定格出力	定格電圧	定格電流	定格トルク	定格回転数	励磁方式	極数	絶縁	定格	構造	減速機	カーボンブラシ	無励磁式ブレーキ	塗装色	概略質量
DB2−150B25GL−減速比	1.5kW	DC24V	78 A	5.7 N・m	2500 r/min	永久磁石	4P	B種	S1（連続）	全閉型	GL型	8×20×22 材質 CM9	型式 BXH−10−10 DC24V 1.14A 8.0 N·m	マンセル N1.5 減速機部 シルバー	24 kg 減速機除く

（減速機仕様）

型　式	減速比	TL	L	F	R	N	Y	G	E	M	C	H	Z	Q	QK	S	U	W	効率%	概略質量
GL−32	5~25	542.0	125.5	130	70	168	28.5	18	170	208	130	198	13	55	50	32	35.0	10	92	10.0 kg
GL−40	30~100	579.0	152.5	150	90	196	34.0	20	210	254	150	230	15	65	60	40	43.0	12	92	17.0 kg
GL−50	100~200	607.0	170.5	160	100	210	40.0	25	230	290	170	265	18	75	70	50	53.5	14	80	46.5 kg

（注意）減速機が上側になる取付姿勢は極力避けて下さい。ギヤオイルがモータ内に侵入し故障の原因となる場合があります。

MARK	改訂日 DATE	改訂内容 REVISION/CHANGE	設計者 DESIGN	承認 APPROVAL	改訂記号
3					
2					
1					

検図 CHECK	設計 DESIGN	製図 DRAWS	品名 TITLE	図番 DWG.No.	日付 DATE	材質 MATERIAL	TIRD.ANG.PRO.
T.NARAKINO	K.NARAKINO	K.NARAKINO	ブレーキ付DC GEARD MOTOR	BG2349−01A	2002.10.23		第三角法
			型式 TYPE DB2−150B25GL		尺度 SCALE A0 1:1	単位 UNIT mm	

TOYU TECHNICA CO.,LTD.
Saitama, Japan